T1-01
Scala 1:50

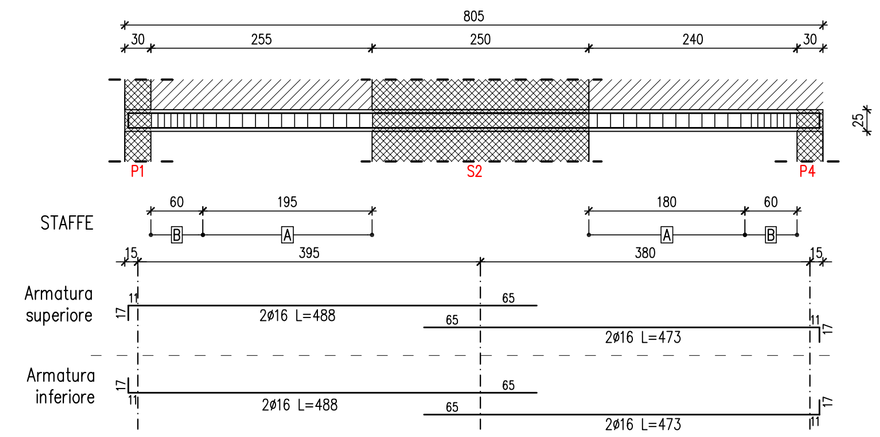

Sezione
Scala 1:20

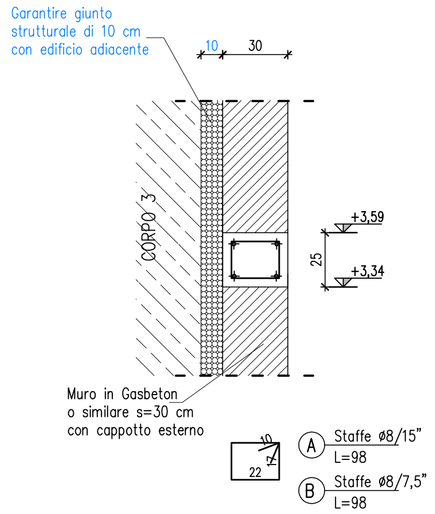

T1-02
Scala 1:50

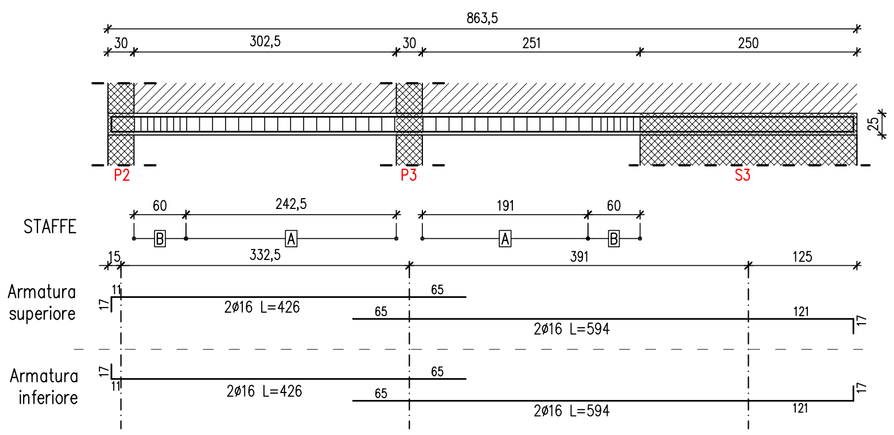

Sezione
Scala 1:20

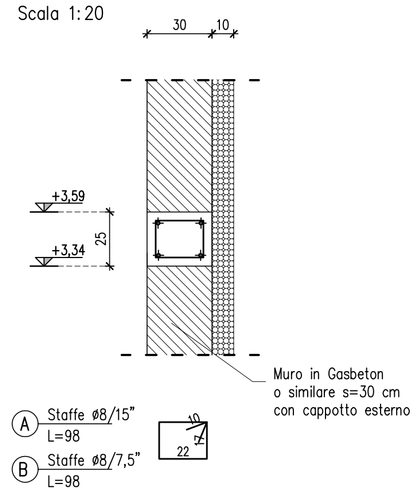

T1-03
Scala 1:50

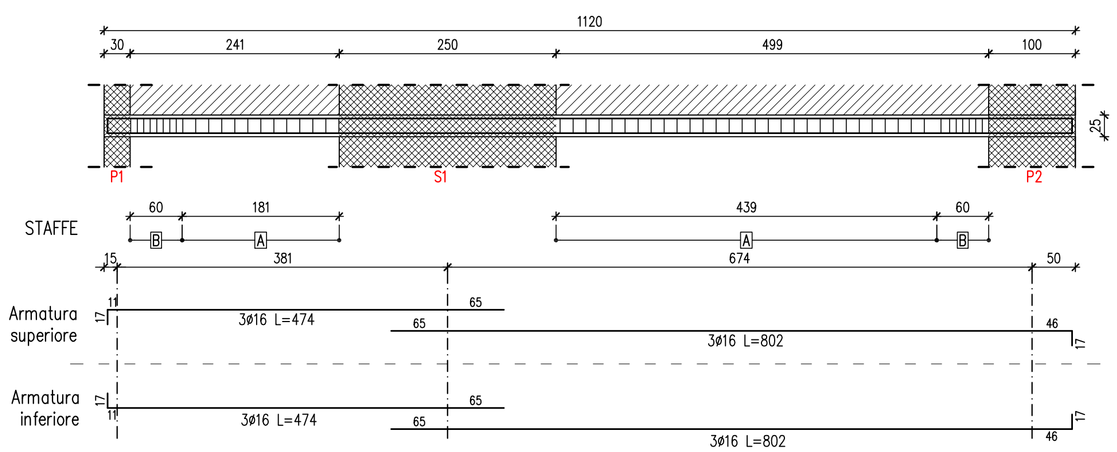

Sezione
Scala 1:20

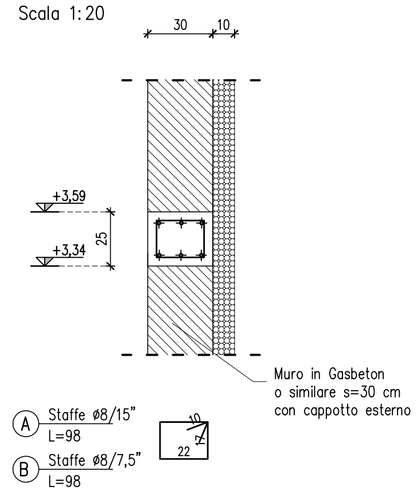

LEGENDA

- PILASTRI/SETTI IN C.A.
- MURI IN GASBETON
- TRAVI E CORDOLI
- ISOLAMENTO
- SOLAIO
- ALTRO CORPO

CARATTERISTICHE DEI MATERIALI

CALCESTRUZZO PER FONDAZIONI (UNI EN 206-1, UNI 11104, D.M. 17-01-2018)

Resistenza cubica caratteristica (a 28 gg) :	C25/30
Dimensione massima dell'aggregato :	Ømax < 25 mm
Classe di esposizione ambientale :	XC2
Classe di consistenza allo scarico :	S3
Rapporto acqua/cemento massimo :	A/C < 0.60
Copriferro nominale (ove non specificato) :	c > 35 mm

CALCESTRUZZO IN ELEVAZIONE (UNI EN 206-1, UNI 11104, D.M. 17-01-2018)

Resistenza cubica caratteristica (a 28 gg) :	C25/30
Dimensione massima dell'aggregato :	Ømax < 20 mm
Classe di esposizione ambientale :	XC1
Classe di consistenza allo scarico :	S4
Rapporto acqua/cemento massimo :	A/C < 0.60
Copriferro nominale (ove non specificato) :	c > 25 mm

ACCIAIO (EN 10080, UNI EN ISO 15630-1, UNI EN ISO 15630-2)

Acciaio ad aderenza migliorata B450C (controllato in stabilimento)

– Tensione caratteristica di snervamento :	fyk > 450 N/mmq
– Tensione caratteristica di rottura :	ftk > 540 N/mmq
– Allungamento :	Agtk > 7,5 %

Rete elettrosaldata B450C (controllato in stabilimento)

– Tensione caratteristica di snervamento :	fyk > 450 N/mmq
– Tensione caratteristica di rottura :	ftk > 540 N/mmq
– Allungamento :	Agtk > 7,5 %

Specifiche per edifici antisismici (NTC D.M. 17-01-2018)

– Valore di calcolo deformazione uniforme ultima :	εud = 6,75%
– Rapporto tra resistenza e tensione di snervamento :	1,15 < ft/fy < 1,35
– Rapporto tra valore effettivo e nominale della resistenza a snervamento :	fy,eff/fy,nom < 1,25

Ogni fornitura dovrà essere accompagnata da copia conforme del relativo certificato, con data non anteriore a tre mesi, emesso dal Laboratorio Ufficiale incaricato del controllo in stabilimento

ACCIAIO PER STRUTTURE METALLICHE (UNI EN 10025-2, UNI EN 10210, UNI EN 10219-1)

Acciaio per laminati a caldo S275JR

– Tensione caratteristica di snervamento :	fyk > 275 N/mmq
– Tensione caratteristica di rottura :	ftk > 430 N/mmq

NOTE E PRESCRIZIONI D'OPERA

1 Vibrare accuratamente i getti

2 E' vietata qualsiasi aggiunta d'acqua in cantiere

3 Per le barre di armatura (ove non specificato)
- Sovrapposizione minima 80ø
- Ancoraggio minimo 40ø

4 Mandrini per prove di piegamento a 90° e successivo raddrizzamento senza cricche:
Diametro minimo
- ø < 12mm > 4ø
- 12mm < ø <16 mm > 5ø
- 16mm < ø <25 mm > 8ø
- 25mm < ø <40 mm > 10ø

5 Le reti elettrosaldate delle solette devono sovrapporsi per almeno due maglie

6 Le quote planoaltimetriche dovranno sempre essere verificate in fase di esecuzione dei lavori contestualmente alla Direzione Lavori architettonica e strutturale.
La quota +0,00 è stata presa in corrispondenza del finito del piano terra.

7 Eseguire lo scavo fino ad individuare terreno con capacità portanti conformi a quanto indicato da relazione geologica

8 Per la dimensione effettiva delle aperture, si vedano le tavole architettoniche

9 In corrispondenza degli angoli dei cordoli posizionare barre di armatura come in figura

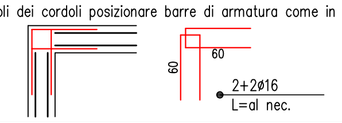

COMUNE DI CASTEL MAGGIORE (BO)

3° Settore LL.PP. e Ambiente

BIBLIOTECA E STRUTTURA POLIVALENTE

CIG 775286281C – CUP G77H16000690004

RESPONSABILE UNICO DEL PROCEDIMENTO:

Geom. Lucia CAMPANA
Via Matteotti 10 - 40013_Castel Maggiore (BO)
mail: lavori.pubblici@comune.castel-maggiore.bo.it
pec: comune.castelmaggiore@cert.provincia.bo.it
T +39 0516386751

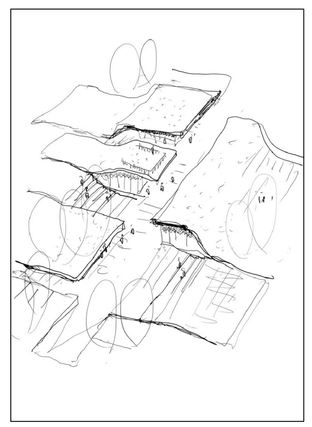

S.B.ARCH. Studio Bargone Architetti Associati
15, via DEL COLLE DI MEZZO
I_00143 Roma (RM)
T +39 06 51981103, F +39 0742 357775
email. info@studiobargone.it
pec: federico.bargone@archiworldpec.it

Arch. **Federico BARGONE**
Arch. **Francesco BARTOLUCCI**
Arch. **Enrico AULETTA**
Ing. **Luigi LUCCIOLI**
Per. Ind. **Giorgio DEMOFONTI**
Ing. **Stefano ROSMANI**

OGGETTO: PROGETTO DEFINITIVO/ESECUTIVO	DATA Febbraio 2020	PDE-ST_3.8
TAVOLA: Corpo 4 _ Sviluppo travi intermedie	SCALA 1:50 - 1:20	
NOTE:	REV:	